■NO.33 日本物流センター 間仕切パネル取付例 1

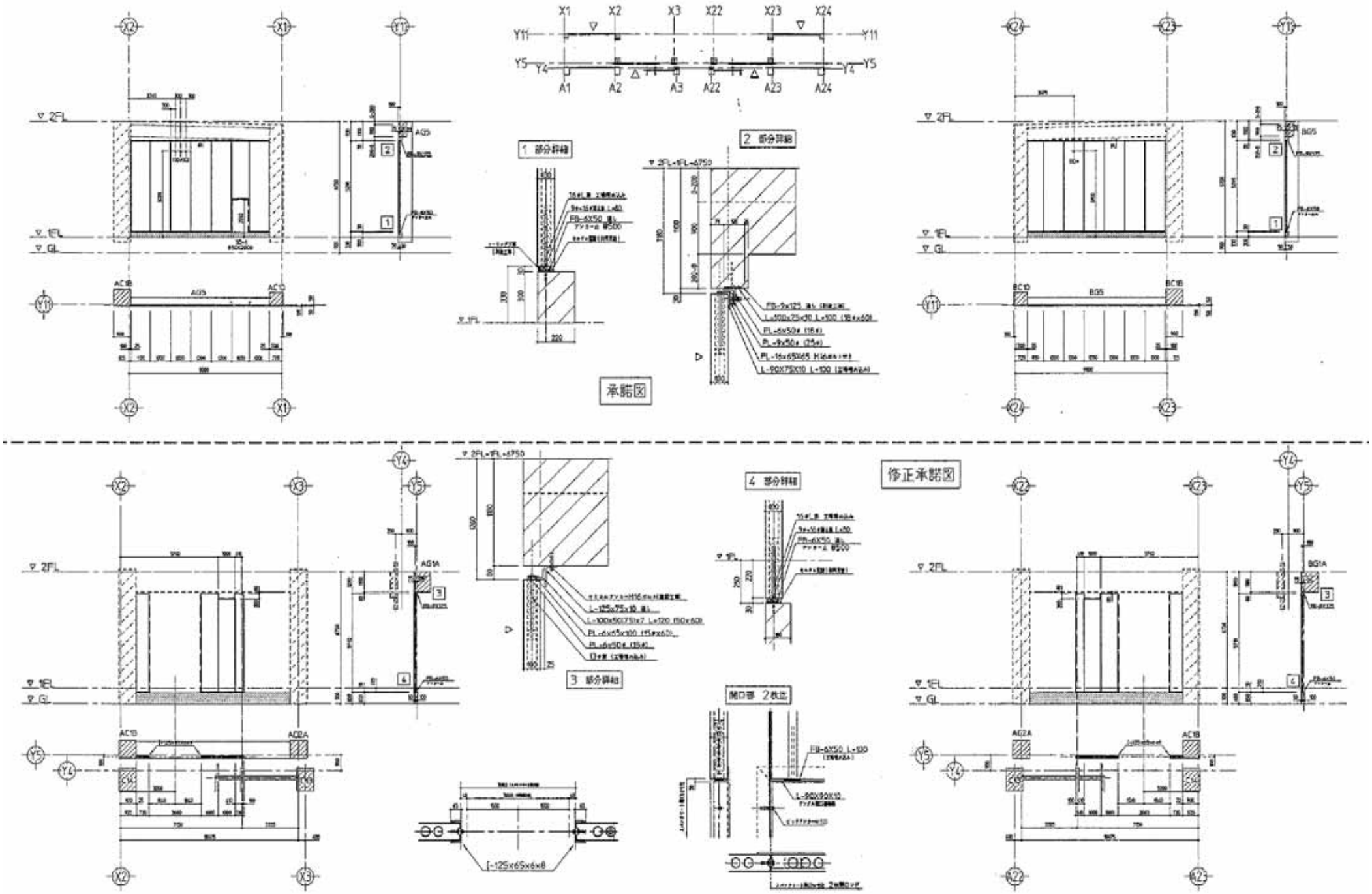

■日本物流センター　間仕切パネル取付例　2

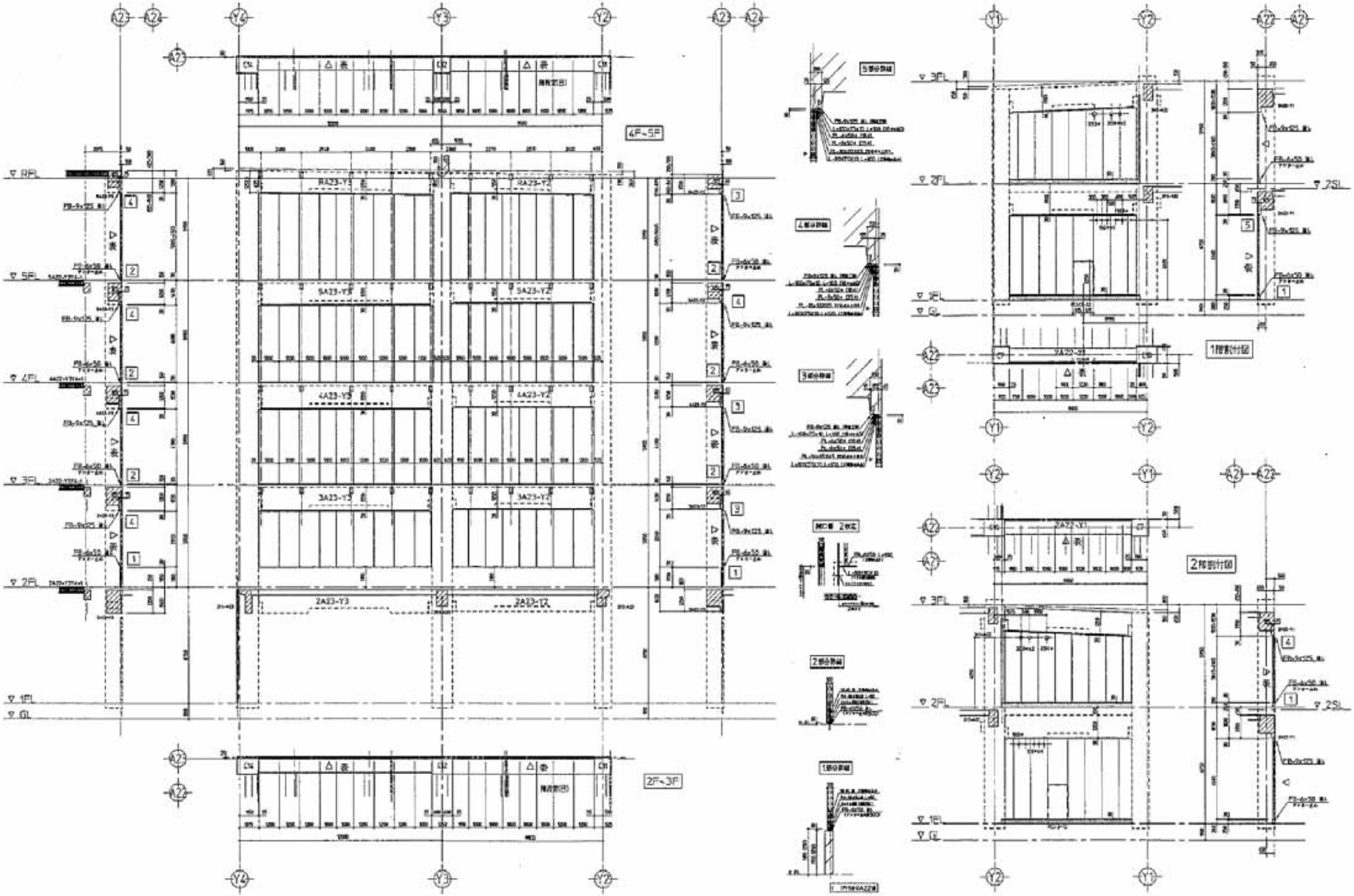
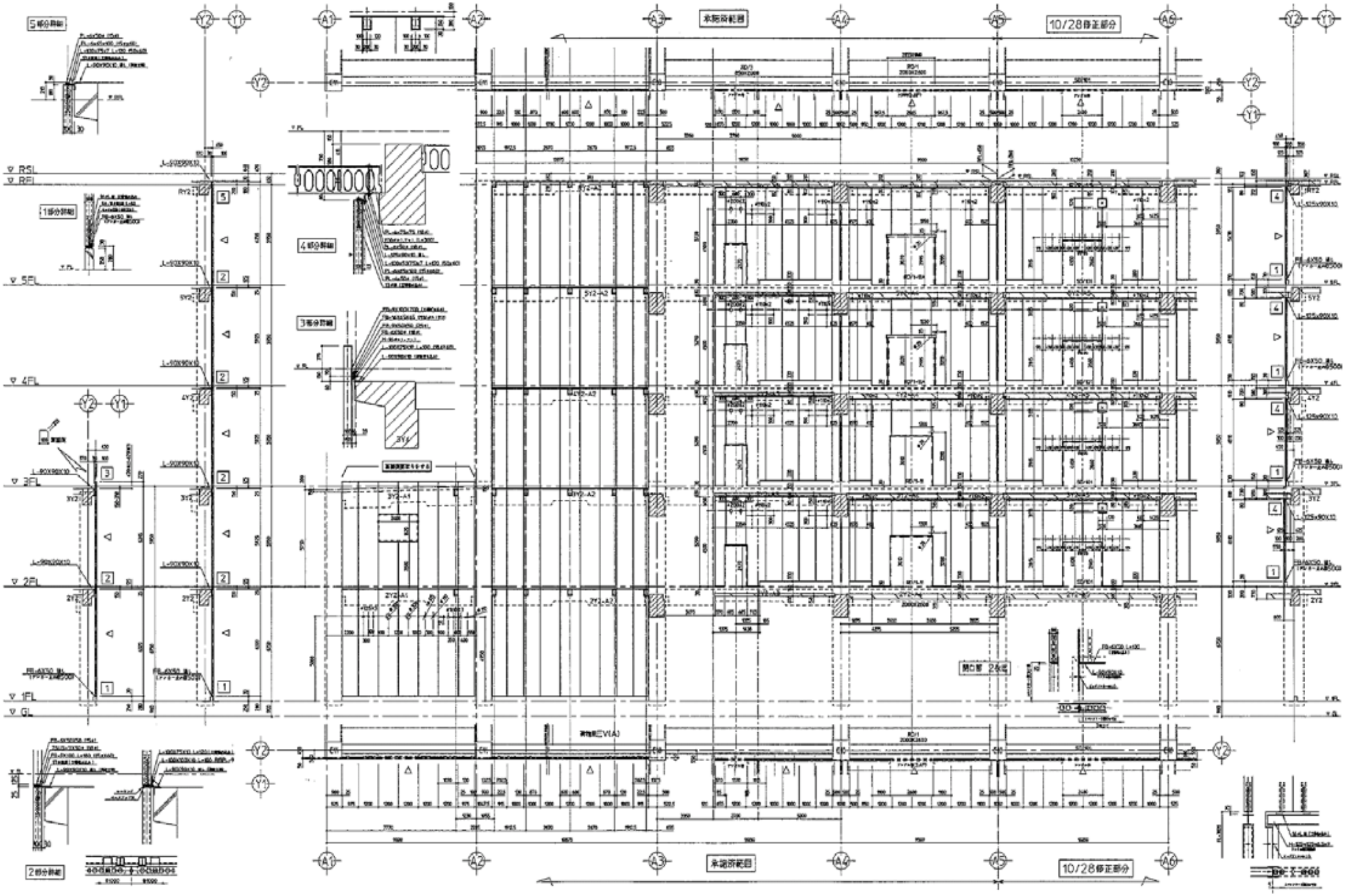
■日本物流センター　間仕切パネル取付例 3